Electrolux

Freistehende Waschmaschine A B 9 kg 1600 U/min

WAGL6E400

ÖKOPower-Programm: Überragende Pflege in 59 Minuten
In nur 59 Minuten wird jede Faser dank ÖKO-Mix Technologie und Schnellbefeuchtungssystem sanft gereinigt und gepflegt. So kann die Waschzeit ohne zusätzliche Trommelbewegung, die Ihre Kleider unnötig beansprucht, verkürzt werden. Das Ergebnis? Sanfte Pflege in weniger als einer Stunde.

Produkteigenschaften

Die ProSteam®-Technologie: Weniger Bügelaufwand, perfekt zum Auffrischen
Nutzen Sie die Kraft des Dampfes mit der ProSteam®-Technologie. Die Option PlusSteam reduziert die Faltenbildung um ein Drittel und erleichtert so das Bügeln. Mit dem Dampfprogramm entfernen Sie sicher lästige Essens- oder Rauch-Gerüche aus Ihrer Lieblingsjacke.

ProSense® Wäscheladungserkennung für optimale Pflege, spart Zeit und Energie
Dank spezieller Sensoren ermittelt die ProSense®-Technologie sowohl die Waschdauer als auch den Wasser- und Energieverbrauch für jede Ladung individuell. Das spart Zeit und Energie und schont gleichzeitig die Wäsche – immer wieder.

Schutz und Sauberkeit für alle Fasern mit ÖKOMix
In herkömmlichen Waschmaschinen erreichen Weichspüler weniger als ein Drittel der Fasern. Die einzigartige ÖKOMix-Technolgie sorgt dafür, dass das Waschmittel und der Weichspüler vollständig im Wasser aufgelöst und aktiviert werden, bevor sie in die Trommel gelangen.

ProSense® Wäscheladungserkennung für optimale Pflege, spart Zeit und Energie
Dank spezieller Sensoren ermittelt die ProSense®-Technologie sowohl die Waschdauer als auch den Wasser- und Energieverbrauch für jede Ladung individuell. Das spart Zeit und Energie und schont gleichzeitig die Wäsche – immer wieder.

- ProSense®-Technologie
- ProSteam®-Technologie
- ÖkoMix-Technologie
- ProTex-Waschtrommel für optimale Wäscheschonung
- Waschprogramme: Eco 40-60, Baumwolle, Pflegeleicht, Feinwäsche, Wool \Silk, Auffrischen mit Dampf, OKOPower 59 min, 20 min - 3 kg, Outdoor, Anti-Allergy Vapour
- Anzeige: Grosse LCD-Anzeige mit Ziffern und Symbolen
- AquaControl Sensor
- Woolmark Green
- 4 Kammer-Waschmittelschublade
- Schleuderabwahl bis 400 U./min.
- Mehrstufiges Zeitsparen
- Motor-Typ: Inverter PM
- Kindersicherung
- Türanschlag links
- Max. Gerätetiefe 660 mm. Masse für Einbau - siehe Planungskatalog

Electrolux

Freistehende Waschmaschine A B 9 kg 1600 U/min

WAGL6E400

Technische Daten

Füllmenge Waschen (kg)	9
Energieeffizienzklasse (A-G)	A
Maximale Schleuderzahl in U/min	1600
Schleudereffizienzklasse (A-G)	B
Programmdauer Eco (h:min)	3:40
Energieverbrauch / 100 Zyklen (kWh)	49
Wasserverbrauch pro Zyklus (L)	46
Energieverbrauch / 1 Zyklus (kWh)	0.493
Geräuschpegel dB(A)	76
Geräuschklasse (A-D)	B
Gerätehöhe (mm)	847
Gerätebreite (mm)	597
Erforderliche Einbautiefe (mm)	660
Tiefe bei geöffneter Tür (Frontlader) (mm)	1101
Frequenz (Hz)	50
Anschlusswert (W)	2200
Absicherung (A)	10
Netz-Spannung (V)	230
Ablaufschlauch (cm)	145
Druckschlauch G 3/4 (cm)	150
Anschlusskabel (m)	1.8
Nettogewicht (kg)	77.5
Herkunftsland	IT
Artikelnummer / PNC	914 550 782

EAN Nummer	7332543829453
Product Partner Code	-
UVP inkl. MwSt CHF (exkl. VRG)	2210.00
UVP exkl. MwSt CHF (exkl. VRG)	2052.00
VRG inkl. MwSt. CHF	19.95
VRG exkl. MwSt. CHF	18.52
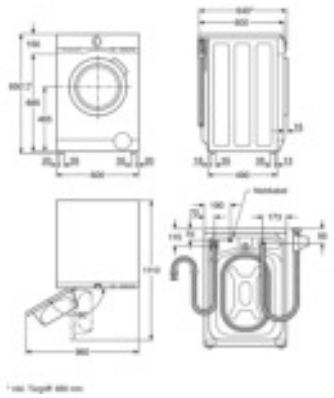
WASL/GL/L E-Modelle